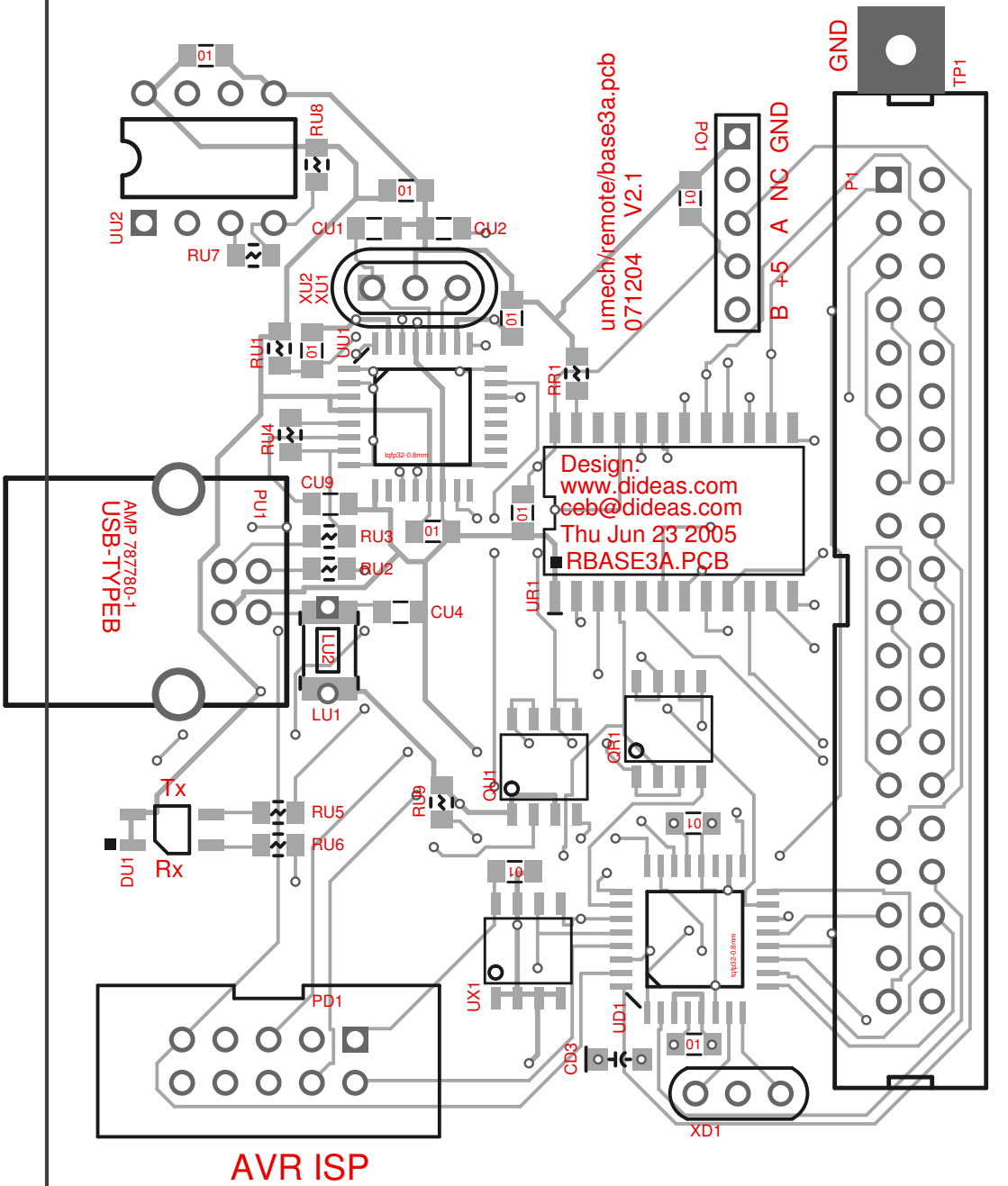
umech/remote/base3a.pcb
071204
V2.1
Design:
www.dideas.com
ceb@dideas.com
Thu Jun 23 2005
RBASE3A.PCB
GND
TP1
P1
PO1
GND
NC
A
+5
B
RU8
UU2
RU7
CU1
CU2
XU2
XU1
UU1
RU1
RU4
RR1
UR1
CU9
PU1
AMP 787780-1
USB-TYPEB
RU3
RU2
CU4
LU2
LU1
Tx
Rx
DU1
RU5
RU6
RU3
QU1
QR1
UX1
UD1
CD3
XD1
PD1
AVR ISP